ナイル
nile air tools

ワンタッチ
ネジピン

丸型エヤーニッパ取扱説明書

MR20MG・30AMG
MP25AMG・35AMG

御使用に際して、この取扱説明を必ずお読み下さい。
また、必要な時取り出して読めるよう大切に保管して下さい。
安全かつ正しくお使いいただくために、下記の事は遵守して下さい。

⚠ 注意

1）作業中に替刃に触れたり、替刃周辺に手指等を近づけないで下さい。
2）やむなく替刃に触れる場合は、安全のため必ずエアー源をストップしてから行なって下さい。
3）作業をしない時は、必ずエアー源をストップしておいて下さい。

4）切断作業時、切断物の切りクズが飛んで目に入る恐れがありますので安全メガネを使用して下さい。
5）能力以上（使用目的以外）での作業は行わないで下さい。

■替刃交換方法　安全のため必ずエアー源をストップしてから行なって下さい。

1）Rピンを抜いて下さい。
2）セットピンを矢印方向から押して抜いて下さい。
3）替刃を矢印方向に抜いて下さい。
4）取付は替刃を元の位置にはめ込みセットピンを差し込んでRピンを止めて下さい。
取付時に股バネが外れない様に注意して下さい。
注意：セットピンを差し込む場合、セットピンの頭がセットブッシュの穴部に完全に入り込むまで押し込んで下さい。
セットピンはボール及びOリングでホールドしてあり通常Rピンなしでもご使用出来ますがセットピンにショックや抜く力が加わる恐れのある場合は必ずRピンをご使用下さい。
（Rピンは抜き取りやすい形状に加工してあります。）

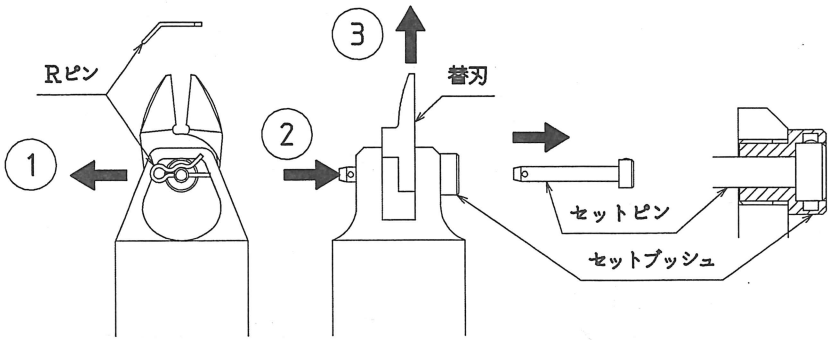

お願い

■御使用方法
1）必ずフィルターを通した水分を含んでいないエアーを使用して下さい。
2）充分なエアーが供給出来るように、エアー源のバルブは全開にして下さい。
3）作業前に替刃の摺動部に注油して下さい。
4）使用空気圧は下記の範囲内で使用して下さい。
（指定空気圧以上での使用における故障の責任は負いません）

使用空気圧	適用本体
0.4~0.5MPa	MP25AMG
0.5~0.6MPa	MR20MG MR30AMG・MP35AMG

■本体エアー供給方法
吸気口は2ヶ所有ります、取付方向によりどちらかを使用して下さい。
No8ニップルとNo16セットボルトを入替て下さい。
操作は三方口電磁弁か三方口フットバルブで作動させて下さい。
当社製品、三方口フットバルブFB70Sが御利用いただけます。
※MR20MG~MP35AMGはエアーホース外径φ6

■刃開き調整方法
1）調整ボルトを右方向に回し締めて行くと、刃開きが小さくなって行きます。
2）調整ボルトの調整は下記寸法A、Bの範囲内で行なってください。
調整ボルトをA寸法以上に押込むとOリングが破損してしまいます。
また、B寸法以上引出すとOリングが外れエアー漏れを起こします。

本体	A	B
MR20MG	8㎜	6㎜
MP25AMG	8㎜	6㎜
MR30AMG	12㎜	6㎜
MP35AMG	12㎜	6㎜

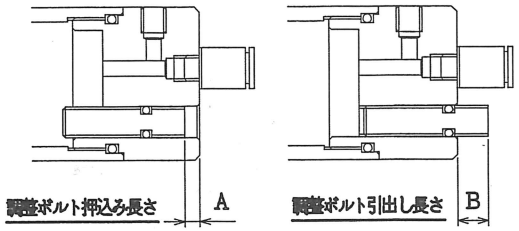

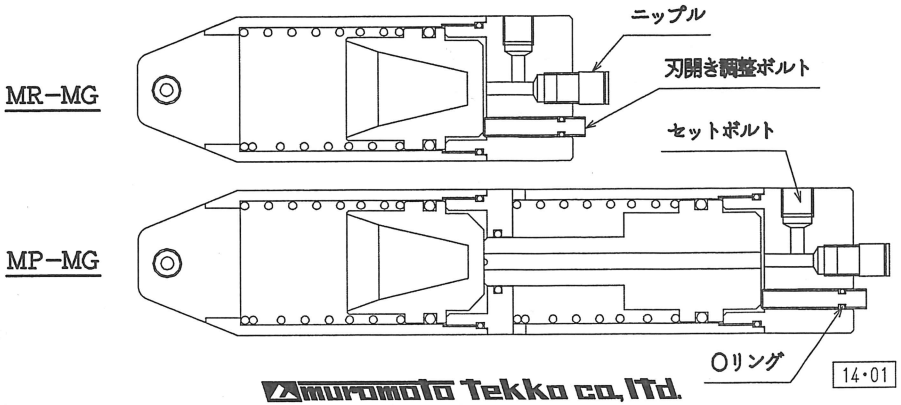

muromoto tekko co.,ltd.
14・01

MR20MG
MR30AMG

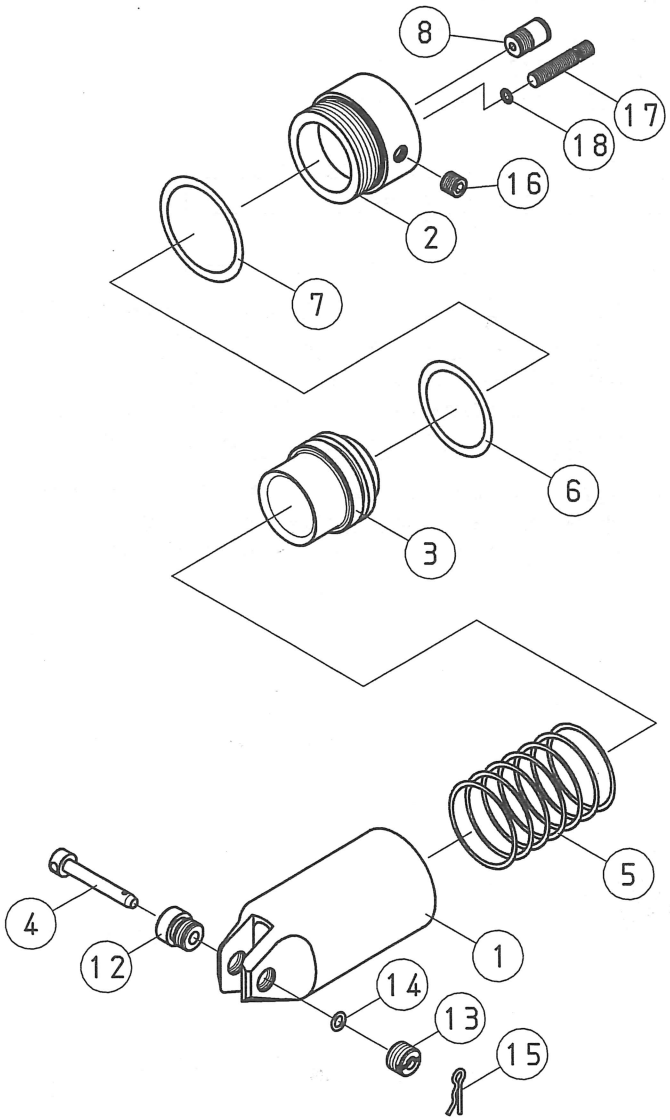

MP25AMG
MP35AMG

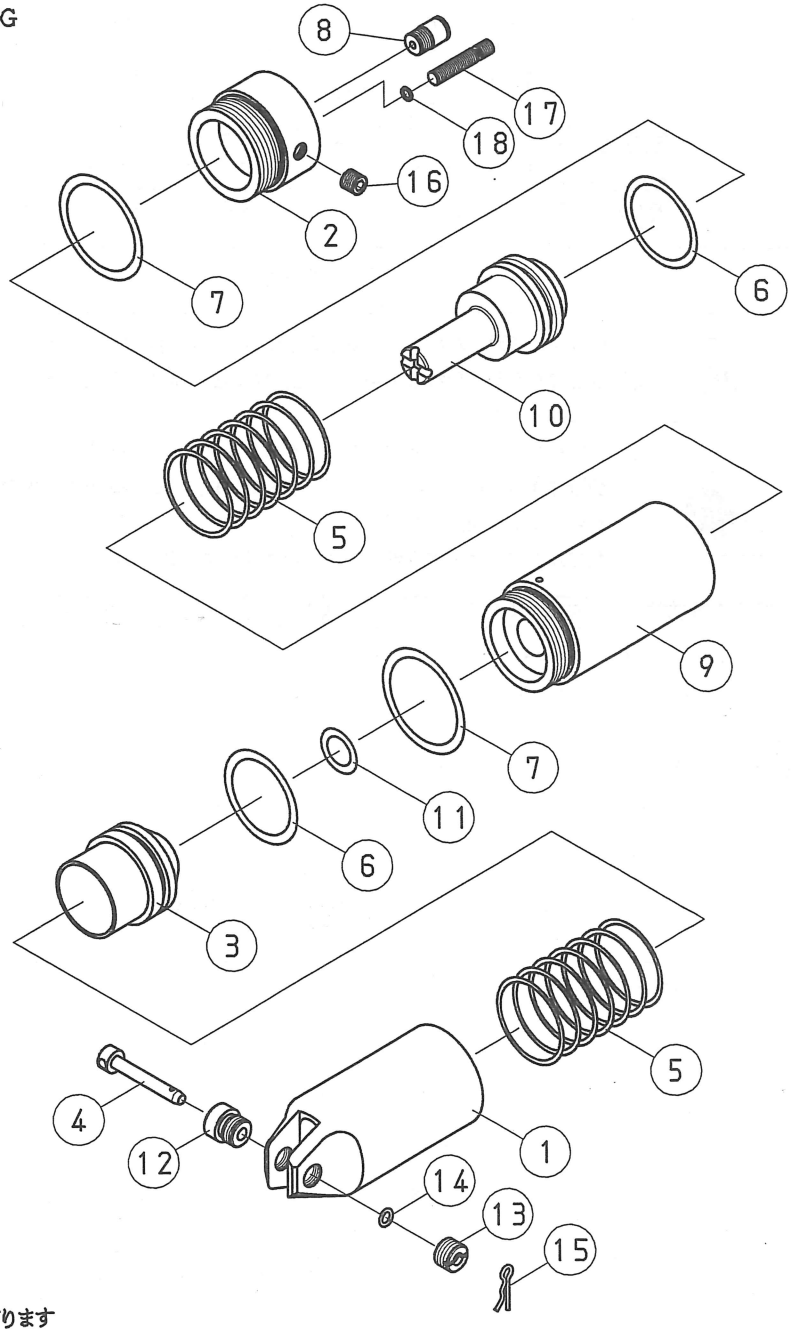

品番	部品名
1	本体A
2	本体B
3	ピストンA
4	セットピン
5	戻しバネ
6	Oリング
7	Oリング
8	ニップル
9	本体C
10	ピストンB
11	Oリング
12	セットブッシュ
13	ブッシュ
14	Oリング
15	Rピン
16	セットボルト
17	刃開き調整ボルト
18	Oリング

仕様は予告なしに変更することが有ります